CONTEMPORARY COLLECTION

Tabula

angelettiruzza design

CRISTINA
RUBINETTERIE

CRITA189

Tabula è una collezione di rubinetteria che colpisce per la combinazione di superfici lucide e tagli geometrici. Questa serie si concentra sulla semplicità e sulla purezza delle linee, incarnando la filosofia del "meno è più". Ogni elemento è studiato per funzionare e resistere nel tempo, riflettendo la maestria produttiva e tecnologica di CRISTINA Rubinetterie. Il nero opaco domina la palette, accentuando la nitidezza e la purezza del design. I designer di questa serie si sono ispirati all'austera bellezza e al senso di leggerezza dell'estetica giapponese, in particolare al concetto di iki, come esplorato da Kuki Shūzo. La filosofia di "fare leggero" si riflette nel design minimalista del miscelatore, soprattutto nella leva, ridotta a una forma essenziale. Questa scelta ha trasformato l'architettura del prodotto, rendendo la leva un elemento bidimensionale che sorprende al tatto.

Vi invitiamo a consultare la rete commerciale prima dell'ordine dei prodotti per richieste di certificazioni per mercati particolari

Descrizione tecnica

Set esterno monocomando vasca a pavimento, con miscelazione meccanica, bocca con punto d'erogazione 230 mm, doccetta anticalcare a miscelazione meccanica indipendente, flessibile long life****, da completarsi con parte incasso CRICS290

COMANDO
Monocomando

INSTALLAZIONE
A pavimento

TIPOLOGIA
Vasca

AMBIENTE
Bagno

PORTATA
9 l/min

FINITURE

- 13 - Nero Opaco
- 24 - Bianco Opaco
- 46P - Oro Rosa Lucido PVD
- 55P - PVD Infinity Black
- 75 - Cromo Nero Spazzolato
- 96P - Gold Brass Spazzolato PVD
- 15 - Alux
- 34P - Oro Rosa Spazzolato PVD
- 51 - Cromo
- 72 - Cromo Nero Lucido
- 77 - Metallic Spazzolato

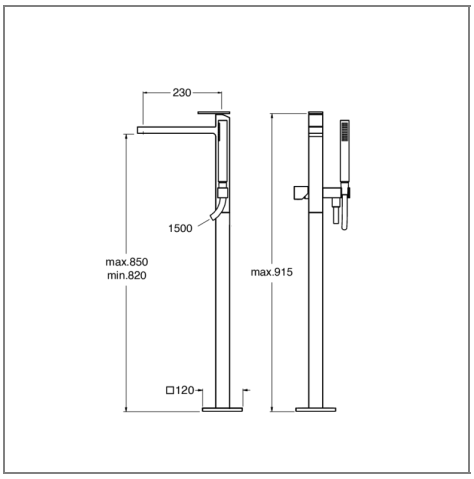

Parte incasso

CRICS290

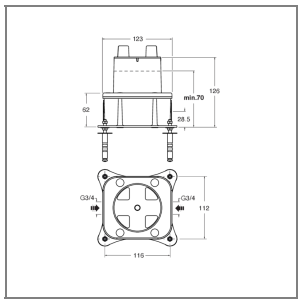

Set incasso per miscelatore monocomando lavabo/vasca a pavimento

CRISTINA S.r.l. Via Fava, 56 28024 Gozzano (NO) Italy
Tel. +39.0322.9545 | Fax +39.0322.956556 | info@cristinagroup.com
C.F e P.Iva. 00309260032 | Capitale Sociale 1.000.000 I.V. | Registro Imprese 00309260032 | Rea NO117362

CRITA100

IT Miscelatore monocomando vasca esterno a parete, con miscelazione meccanica, deviatore automatico a 2 uscite, bocca con punto d'erogazione 165 mm, doccetta anticalcare, supporto fisso, flessibile long life****

DE Aufputz Wannen-Einhandmischer für Wandmontage, mit mechanischer Mischung, automatischem 2-Wege-Umsteller, Auslauflänge 165 mm, Handbrause mit Antikalk-System, Halter für Wandmontage und Brauseschlauch Long Life****

FR Mitigeur monocommande mural de baignoire extérieure, réglage mécanique, inverseur automatique 2 sorties, bec déverseur longueur 165 mm, douchette anticalcaire, support fixe, flexible long life****

EN Single-control wall-mounted external bathtub mixer, with mechanical mixing, 2-outlet automatic diverter, spout length 165 mm, anti-scale hand shower, fixed support, long-life hose ****

ES Mezclador monomando para bañera, exterior de pared, con mezcla mecánica, inversor automático de 2 salidas, caño con boca de salida de 165 mm, ducha de mano antical, soporte fijo y flexo Long Life****

CRITA100

51 chrome	13 black matt 24 white matt	15 alux	34P PVD brushed rose gold	46P PVD polished rose gold
55P PVD infinity black	72 polished black chrome	75 brushed black chrome 77 brushed metallic	96P PVD brushed gold brass	

CRITA100

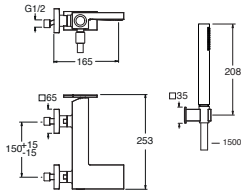

9 l/min (3 bar)

CRITA107

IT Miscelatore monocomando vasca esterno a parete, con miscelazione meccanica, deviatore automatico a 2 uscite, bocca con punto d'erogazione 165 mm

DE Aufputz Wannen-Einhandmischer für Wandmontage, mit mechanischer Mischung, automatischem 2-Wege-Umsteller, Auslauflänge 165 mm

FR Mitigeur monocommande mural de baignoire extérieure, réglage mécanique, inverseur automatique 2 sorties, bec déverseur longueur 165 mm

EN Single-control wall-mounted external bathtub mixer, with mechanical mixing, 2-outlet automatic diverter, spout length 165 mm

ES Mezclador monomando para bañera, exterior de pared, con mezcla mecánica, inversor automático de 2 salidas, caño con boca de salida de 165 mm

CRITA107

51 chrome	13 black matt 24 white matt	15 alux	34P PVD brushed rose gold	46P PVD polished rose gold
55P PVD infinity black	72 polished black chrome	75 brushed black chrome 77 brushed metallic	96P PVD brushed gold brass	

CRITA107

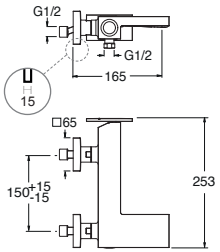

* consultare la pagina 2 - * siehe Seit

CRITA189

IT Set esterno monocomando vasca a pavimento, con miscelazione meccanica, bocca con punto d'erogazione 230 mm, doccetta anticalcare a miscelazione meccanica indipendente, flessibile long life****, da completarsi con parte incasso CRICS290

DE Fertigmontageset Wannen-Einhandmischer bodenstehend, mit mechanischer Mischung, Auslauflänge 230 mm, Handbrause mit Antikalk-System mit separater mechanischer Mischung, Brauseschlauch Long Life****, zu vervollständigen mit Unterputz-Einbaukörper CRICS290

FR Groupe extérieur monocommande de baignoire sur pied, réglage mécanique, bec déverseur longueur 230 mm, douchette anticalcaire à réglage mécanique indépendant, flexible long life****, à compléter avec le corps d'encastrement CRICS290

EN External single-control floor-standing bathtub set, with mechanical mixing, spout length 230 mm, anti-scale hand shower with independent mechanical mixing, long-life hose****, for completion with recessed part CRICS290

ES Kit exterior monomando para bañera, de suelo, con mezcla mecánica, caño con boca de salida de 230 mm, ducha de mano antical de mezcla mecánica independiente, flexo Long Life****, a completar con cuerpo empotrado CRICS290

CRITA189

51 chrome	13 black matt 24 white matt	15 alux	34P PVD brushed rose gold	46P PVD polished rose gold
55P PVD infinity black	72 polished black chrome	75 brushed black chrome 77 brushed metallic	96P PVD brushed gold brass	

CRITA189

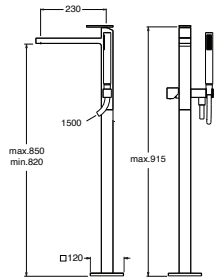

9 l/min (3 bar)

CRITA102

IT con deviatore a 2 uscite
DE mit 2 wenge umsteller
FR avec inverseur 2 sorties
EN with 2 outlet diverter
ES con desviador 2 salidas

IT Set esterno monocomando vasca a parete, piastra in metallo, con miscelazione meccanica, deviatore, bocca con punto d'erogazione 185 mm, doccetta anticalcare in metallo, supporto fisso, presa d'acqua, flessibile long life****, da completarsi con parte incasso CRICS100 (comando a destra), CRICS101 (comando a sinistra)

DE Fertigmontageset Wannen-Wandeinhandmischer, Abdeckplatte aus Metall, mit mechanischer Mischung, Auslauflänge 185 mm, Handbrause aus Metall mit Antikalk-System, Halter für Wandmontage, Wandanschlussbogen, Brauseschlauch Long Life****, zu vervollständigen mit Unterputz-Einbaukörper CRICS100 (rechte Kartusche) CRICS101 (linke Kartusche)

FR Groupe extérieur monocommande mural de baignoire, plaque en métal, réglage mécanique, bec déverseur longueur 185 mm, douchette anticalcaire en métal, support fixe, prise d'eau, flexible long life****, à compléter avec le corps d'encastrement CRICS100 (commandes à droite) CRICS101 (commandes à gauche)

EN External single-control wall-mounted bathtub set, metal plate, with mechanical mixing, spout length 185 mm, metal anti-scale hand shower, fixed support, water outlet, long-life hose****, for completion with recessed part CRICS100 (controls on the right) CRICS101 (controls on the left)

ES Kit exterior monomando para bañera, de pared, placa de metal, con mezcla mecánica, caño con boca de salida de 185 mm, ducha de mano antical de metal, soporte fijo, toma de agua, flexo Long Life****, a completar con cuerpo empotrado CRICS100 (mandos a la derecha) o CRICS101 (mandos a la izquierda)

CRITA102

51 chrome	**13 black matt** 24 white matt	15 alux	34P PVD brushed rose gold	46P PVD polished rose gold
55P PVD infinity black	72 polished black chrome	75 brushed black chrome 77 brushed metallic	96P PVD brushed gold brass	

CRITA103

51 chrome	13 black matt 24 white matt	15 alux	34P PVD brushed rose gold	46P PVD polished rose gold
55P PVD infinity black	72 polished black chrome	75 brushed black chrome 77 brushed metallic	96P PVD brushed gold brass	

CRITA102/CRITA103

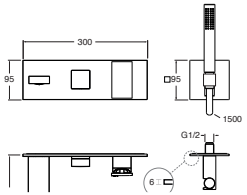

CRITA103

IT con deviatore a 3 uscite
DE mit 3 wenge umsteller
FR avec inverseur 3 sorties
EN with 3 outlet diverter
ES con desviador 3 salidas

* consultare la pagina 2 - * siehe Seite 2 - * consultez la page 2 - * see page 2 - * consultar la pagina 2